ПЦ-45-07

Ra 6,3 (√)

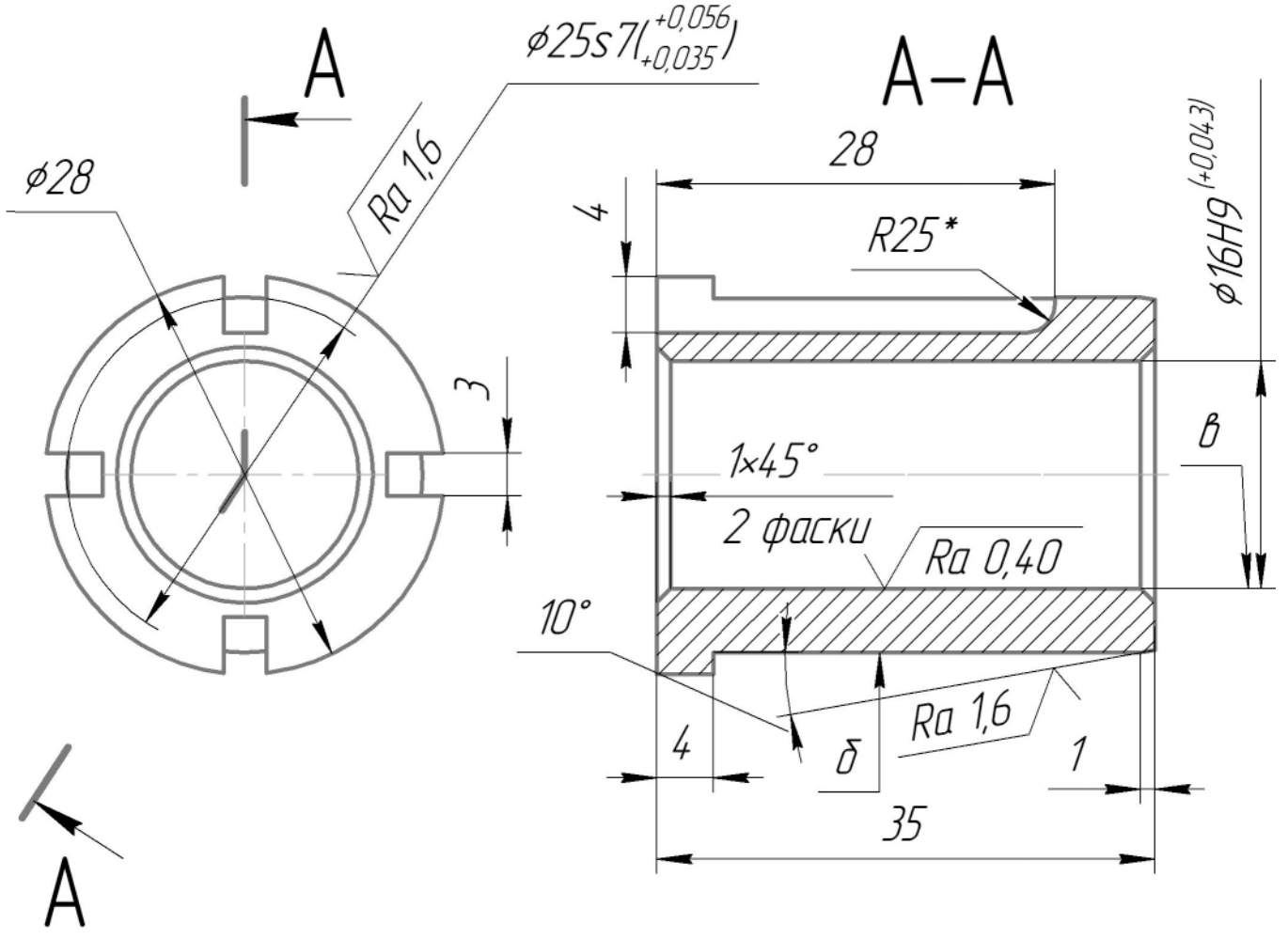

1 *Размер обеспечить инструментом.

2 Радиальное биение поверхн. б относительно оси поверхн. в не более 0,05 мм.

					ПЦ-45-07
					Втулка
					БрОЦС5-5-5 ГОСТ 5017-2006

Лит.	Масса	Масштаб
	0,09	2:1
Лист	Листов 1	

Перв. примен.

Справ. №

Подп. и дата

Инв. № дубл.

Взам. инв. №

Подп. и дата

Инв. № подл.

Копировал

Формат А4